TVM

МЕТАЛЛИЧЕСКИЙ СКРЫТЫЙ СОЕДИНИТЕЛЬНЫЙ ЭЛЕМЕНТ ДЛЯ ДЕРЕВЯННЫХ ДОСОК С АСИММЕТРИЧНЫМ ПАЗОМ

Материал и покрытие:
Нержавеющая сталь A2

Соединительный элемент из **нержавеющей стали A2**

Ровные зазоры благодаря укладке досок вплотную к соединительному элементу

Рёбра жёсткости на поверхности обеспечивают дополнительную механическую устойчивость

Быстрый монтаж благодаря креплению только одним шурупом

TVM

код	тип	материал	размер [мм]	штук в упаковке
FE010405	TVM 1	AISI304 / A2	32 x 22 x 3	250
FE010400	TVM 2	AISI304 / A2	34 x 23 x 2,5	250

KKT X - ШУРУП ДЛЯ НАРУЖНЫХ РАБОТ

код	материал/ цвет	размер [mm]	бита	штук в упаковке
KKTX525	S	5 x 25	TX20	250
KKTX530	S	5 x 30	TX20	100
KKTX540	S	5 x 40	TX20	100

S = Нержавеющая сталь A4

TVM

Скрытый соединительный элемент TVM для досок с пазом гарантирует длительный срок службы террасы, приятный внешний вид не портится со временем. Идеально подходит для досок с асимметричным пазом, соединение паз-паз. Соединительный элемент TVM выпускается в двух версиях, обеспечивает быстрый монтаж, благодаря креплению только одним шурупом.

ТЕХНИЧЕСКИЕ ХАРАКТЕРИСТИКИ

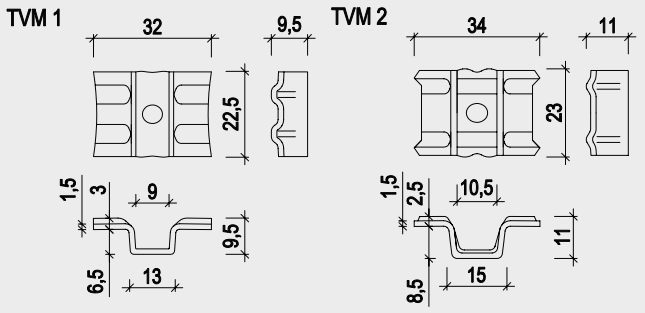

ФОРМА ПАЗА

	Асимметричный паз	
Тип соединительного элемента	TMV 1	TMV 2
Мин. толщина F	3 mm	3 mm
Мин. рекомендуемая высота H	8 mm	10 mm

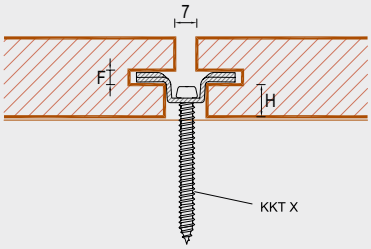

РАСЧЁТ СОЕДИНИТЕЛЬНЫХ ЭЛЕМЕНТОВ TVM НА м²

1м² / расстояние между лагами / ширина доски плюс зазор = **шт. на м²**

ПРИМЕР ДЛЯ TVM

расстояние между лагами **(i)** = 0.60 м
ширина доски **(L)** = 140 мм
ширина зазора **(f)** = 7 мм

1м²/ 0.6 м/ (0.14 м+ 0.007 м) = **12 шт. /** м²

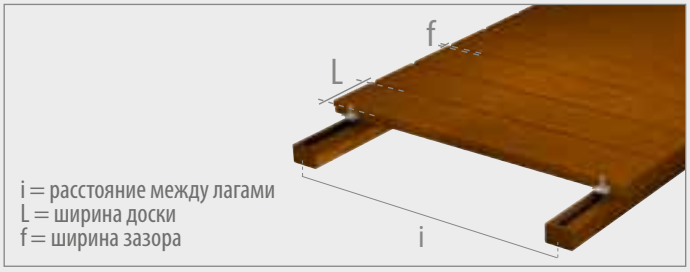

МОНТАЖ

1. Первая доска: закрепите соответствующими шурупами, которые остаются открытыми, либо скройте их, используя специальные аксессуары (смотри главу инструменты).

2. Вставьте в паз соединительный элемент TVM.

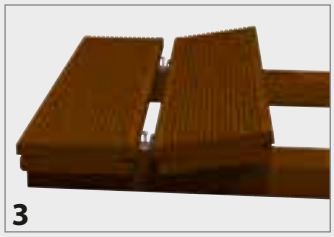

3. Установите следующую доску, вставив её в соединительный элемент TVM.

4. Стяните обе доски с помощью инструмента Crab.

5. С помощью специального шурупа закрепите соединительный элемент на нижележащей лаге.

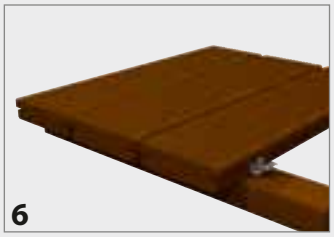

6. Повторите данные операции для следующих досок. Последняя доска: повторите операции из пункта 1.