ZVB

ΑΓΚΙΣΤΡΏΣΕΙΣ ΓΙΑ ΕΦΑΡΜΟΓΉ ΑΝΤΙΑΝΕΜΊΩΝ

- Γάντζοι, δίσκοι και τεντωτήρες για την υλοποίηση συστημάτων αντιανεμίων
- Οι ντίζες εφαρμογής αντιανεμίων δεν παρέχονται

ΓΑΝΤΖΟΣ ΓΙΑ ΑΝΤΙΑΝΕΜΙΑ

Κονδυλώδης χυτοσίδηρος GJS-400-18-LT

Εν θερμώ επιψευδαργύρωση 85 μm

ΚΩΔΙΚΟΣ	ντίζα	σπείρωμα[1]	$S_{έλασμα}$ [mm]	τμχ.
ZVBDX10	M10	R	8	1
ZVBSX10	M10	L	8	1
ZVBDX12	M12	R	10	1
ZVBSX12	M12	L	10	1
ZVBDX16	M16	R	15	1
ZVBSX16	M16	L	15	1
ZVBDX20	M20	R	18	1
ZVBSX20	M20	L	18	1
ZVBDX24	M24	R	20	1
ZVBSX24	M24	L	20	1
ZVBDX30	M30	R	25	1
ZVBSX30	M30	L	25	1

[1]R = δεξιόστροφο σπείρωμα | L = αριστερόστροφο σπείρωμα.
Γάντζος για ντίζα M27 διαθέσιμος κατόπιν αιτήσεως.
Στοιχείο κάλυψης σπειρώματος διαθέσιμο κατόπιν αιτήσεως.

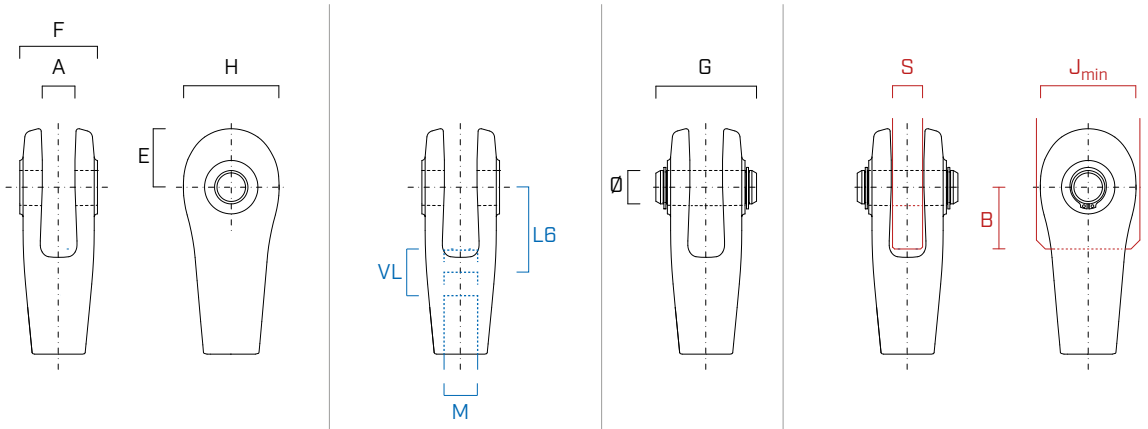

	ΓΑΝΤΖΟΣ				ΝΤΙΖΑ			ΒΛΗΤΡΟ		ΕΛΑΣΜΑ			
	A [mm]	E [mm]	F [mm]	H [mm]	M [mm]	VL [mm]	L6 [mm]	Ø [mm]	G [mm]	S [mm]	B [mm]	J_{min} [mm]	οπή [mm]
M10	9,2	17,5	23,0	29,0	M10	16	28	10	32,3	8	20	35	11
M12	11,2	21,0	27,2	35,4	M12	18	32	12	38,4	10	23	41	13
M16	16,4	27,5	38,5	45,6	M16	22	42	16	48,4	15	31	52	17
M20	19,6	35,0	46,5	56,0	M20	28	51	20	59,9	18	37	62	21
M24	21,8	42,0	54,5	69,0	M24	36	63	24	67,8	20	45	75	25
M30	27,0	52,5	67,6	86,0	M30	44	78	30	82,1	25	56	93	31

ΔΙΣΚΚΟΣ ΓΙΑ ΑΝΤΙΑΝΕΜΙΑ

Ανθρακούχος χάλυβας S355

Εν θερμώ επιψευδαργύρωση 85 μm

ΚΩΔΙΚΟΣ	γάντζος	αρ. οπών[1] [τεμ]	τμχ.
ZVBDISC10	M10	2	1
ZVBDISC12	M12	2	1
ZVBDISC16	M16	2	1
ZVBDISC20	M20	2	1
ZVBDISC24	M24	2	1
ZVBDISC30	M30	2	1

[1] Σε συνάρτηση με τον αριθμό γάντζων που συγκλίνουν στο δίσκο, πρέπει να προβλεφθούν πρόσθετες οπές διαμέτρου f για την υποδοχή του βλήτρου σύνδεσης.

Δίσκος για γάντζο M27 διαθέσιμος κατόπιν αιτήσεως.

	D [mm]	d [mm]	b [mm]	S [mm]	f [mm]
M10	118	36	78	8	11
M12	140	42	94	10	13
M16	184	54	122	15	17
M20	224	66	150	18	21
M24	264	78	178	20	25
M30	334	98	222	25	31

f = διάμετρος της οπής για τη σύνδεση του δίσκου στο γάντζο.

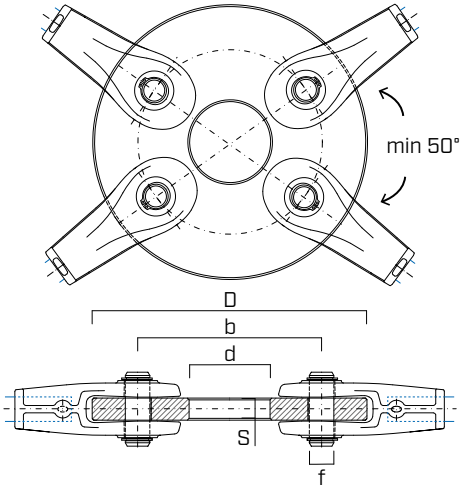

ΣΤΑΤΙΚΕΣ ΤΙΜΕΣ - ΑΝΤΟΧΗ ΣΕ ΕΦΕΛΚΥΣΜΟ

$N_{R,d}$ ΓΙΑ ΔΙΑΦΟΡΕΤΙΚΟΥΣ ΣΥΝΔΥΑΣΜΟΥΣ ΝΤΙΖΑΣ - ΓΑΝΤΖΟΥ - ΔΙΣΚΟΥ - ΕΛΑΣΜΑΤΟΣ ΣΥΝΔΕΣΗΣ

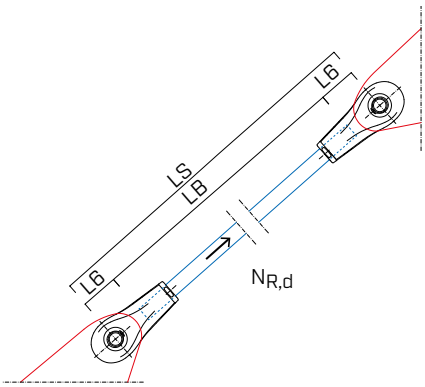

Ντίζα

Γάντζος

Έλασμα

LS = μήκος του συστήματος

LB = μήκος της ντίζας = LS – 2 · L6

γάντζος για αντιανέμια Rothoblaas	δίσκος για αντιανέμια Rothoblaas	χάλυβας ντίζα $f_{y,k}$ [N/mm²]	χάλυβας έλασμα σύνδεσης[1]	$N_{R,d}$ [kN] M10	M12	M16	M20	M24	M30
GJS-400-18-LT	S355	540	S355	31,0	43,7	81,4	127	183	291
		540	S235	25,6	38,5	76,9	110	148	230
		355	S235	19,6	28,5	53,1	82,9	120	190
		235	S235	15,0	21,9	40,7	63,5	91,5	145

[1] Το έλασμα σύνδεσης στη φέρουσα κατασκευή πρέπει να διαστασιολογηθεί ανάλογα με την περίπτωση και κατ' επέκταση δεν είναι δυνατό να το παρέχει η Rothoblaas.

ΓΕΝΙΚΕΣ ΑΡΧΕΣ

- Οι τιμές σχεδιασμού είναι σύμφωνες με τον κανονισμό EN 1993.
- Η ντίζα είναι ένα προϊόν προς διαστασιολόγηση ανάλογα με την περίπτωση.
- Η διαστασιολόγηση και ο έλεγχος αγκίστρωσης του συστήματος αντιανεμίου στη φέρουσα κατασκευή πρέπει να διεξάγονται ξεχωριστά.

ΤΕΝΤΩΤΗΡΑΣ ΜΕ ΟΠΗ ΕΛΕΓΧΟΥ

Ανθρακούχος χάλυβας S355 με επιψευδαργύρωση
DIN 1478

ΚΩΔΙΚΟΣ	ντίζα	μήκος [mm]	τμχ.
ZVBTEN12	M12	125	1
ZVBTEN16	M16	170	1
ZVBTEN20	M20	200	1
ZVBTEN24	M24	255	1
ZVBTEN27(*)	M27	255	1
ZVBTEN30	M30	255	1

(*) Η τιμή δεν υπάρχει στο πρότυπο DIN 1478.

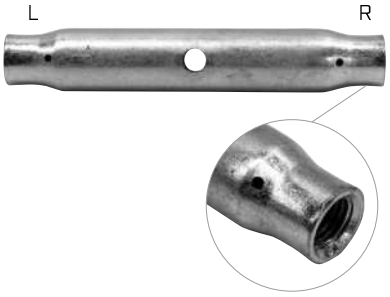

R = δεξιόστροφο σπείρωμα
L = αριστερόστροφο σπείρωμα

ΓΕΩΜΕΤΡΙΑ ΤΕΝΤΩΤΗΡΑ ΚΑΤΑ DIN 1478

	C [mm]	A [mm]	B [mm]	E [mm]	F [mm]
M12	25	125	15	4,0	10
M16	30	170	20	4,5	10
M20	33,7	200	24	5,0	12
M24	42,4	255	29	5,6	12
M27 (*)	42,4	255	40	5,6	12
M30	51	255	36	6,3	16

(*) Μέγεθος ανύπαρκτο στο πρότυπο DIN 1478.

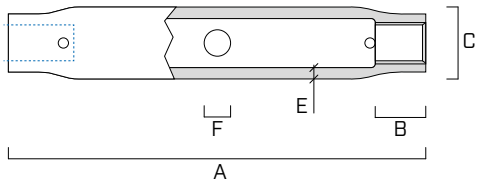

ΣΤΑΤΙΚΕΣ ΤΙΜΕΣ | ΑΝΤΟΧΗ ΣΕ ΕΦΕΛΚΥΣΜΟ

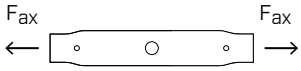

		M12	M16	M20	M24	M27	M30
$N_{ax,k}$	[kN]	65,3	96,0	117,4	182,1	182,1	242,5

ΓΕΝΙΚΕΣ ΑΡΧΕΣ

- Οι χαρακτηριστικές τιμές $R_{ax,k}$ είναι σύμφωνες με το πρότυπο EN 1993.
- Οι τιμές σχεδίου ανακτώνται από τις ακόλουθες χαρακτηριστικές τιμές:

$$R_{ax,d} = \frac{R_{ax,k}}{\gamma_{M0}}$$

Ο συντελεστής γ_{M0} θα πρέπει να ανακτάται με βάση τον κανονισμό σε ισχύ που χρησιμοποιείται για τον υπολογισμό.